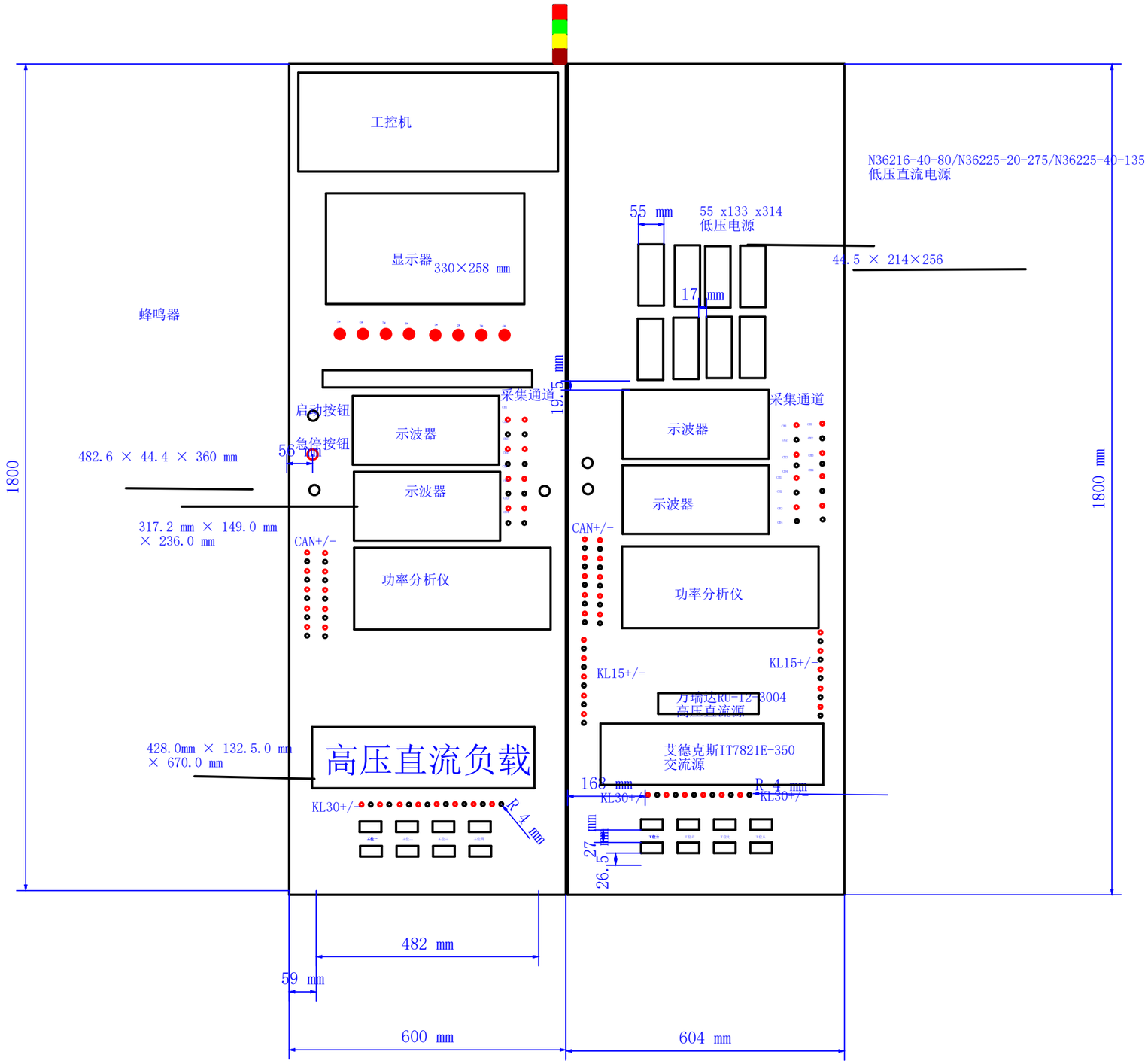

002

日期				EPLAN		后面板/侧板		= ICC
审核								+ ES
2026/6/24							ADP 8工位EOL测试	页数 001
		姓名		替换	替换人 JIAO			1/19

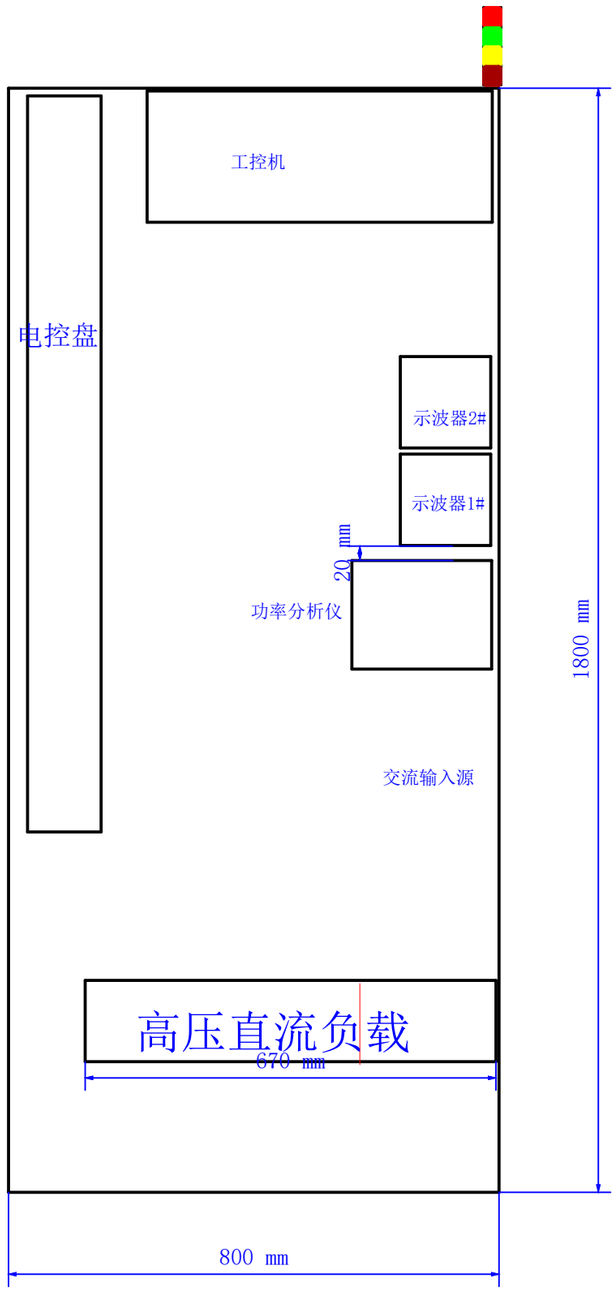

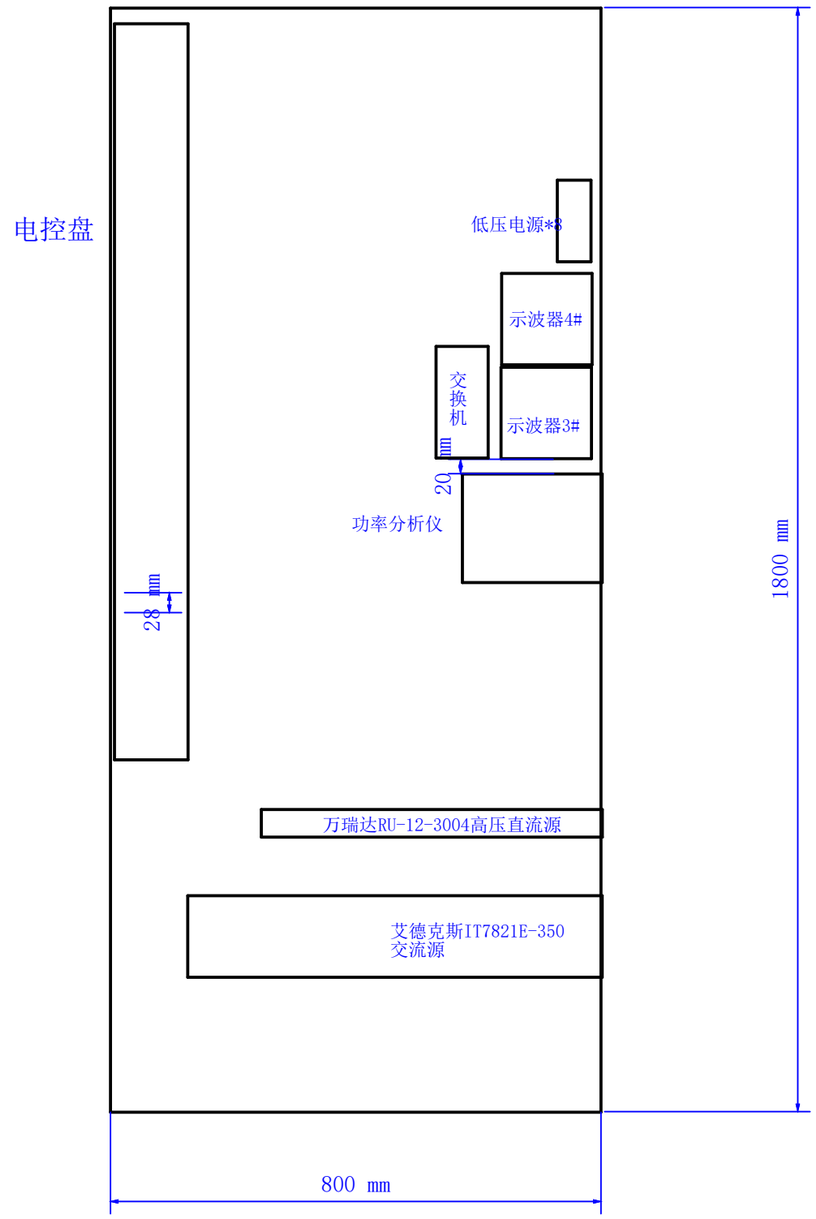

001

003

日期				EPLAN		侧板（左视图）		= ICC	
审核								+ ES	
2026/6/24							ADP 8工位EOL测试	页数	002
		姓名		替换	替换人 JIAO				2/19

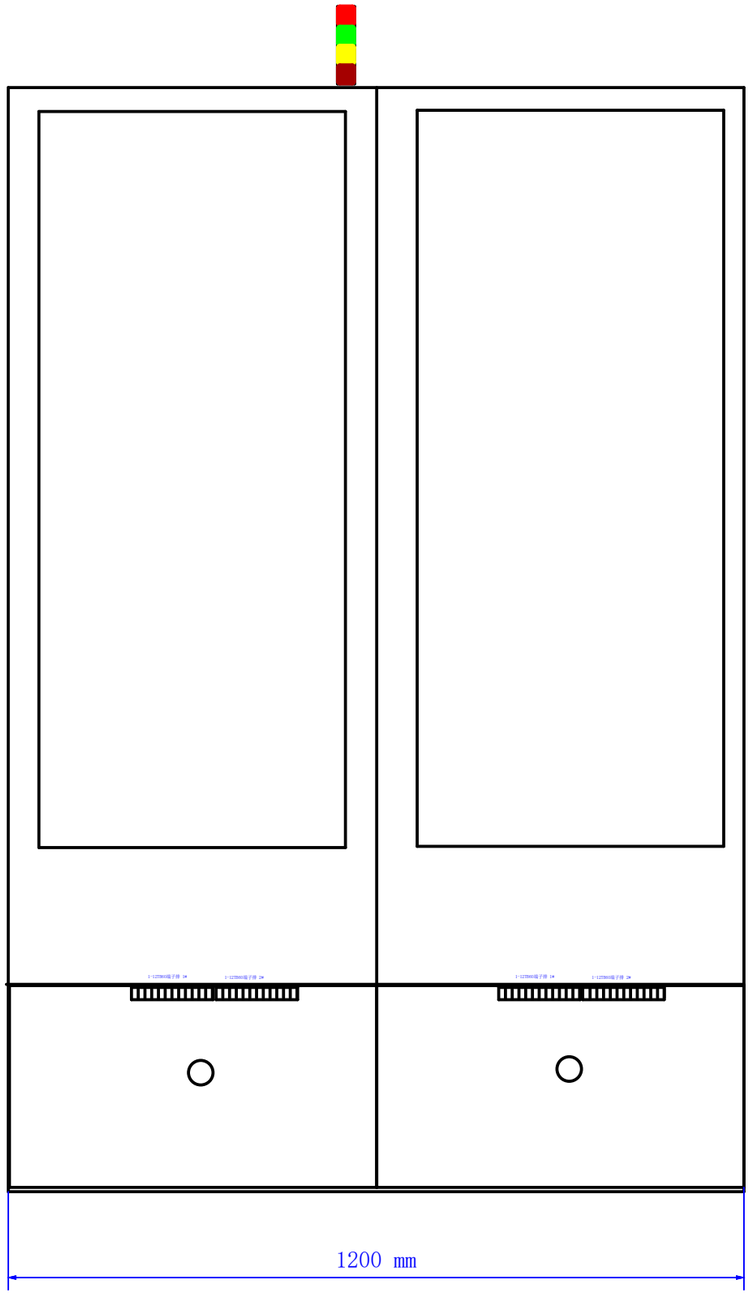

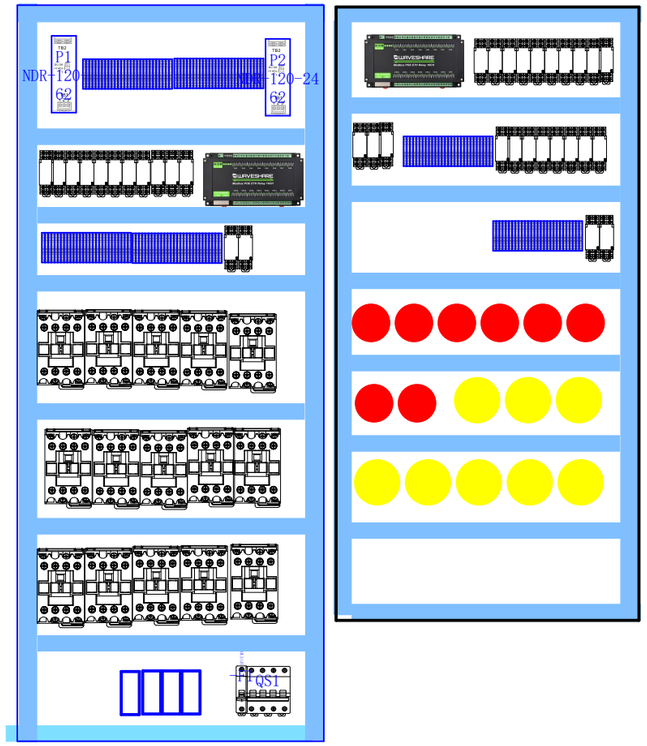

002

004

日期				EPLAN		后面板		= ICC	
审核								+ ES	
2026/6/24							ADP 8工位EOL测试		页数 003
		姓名		替换	替换人 JIAO				3/19

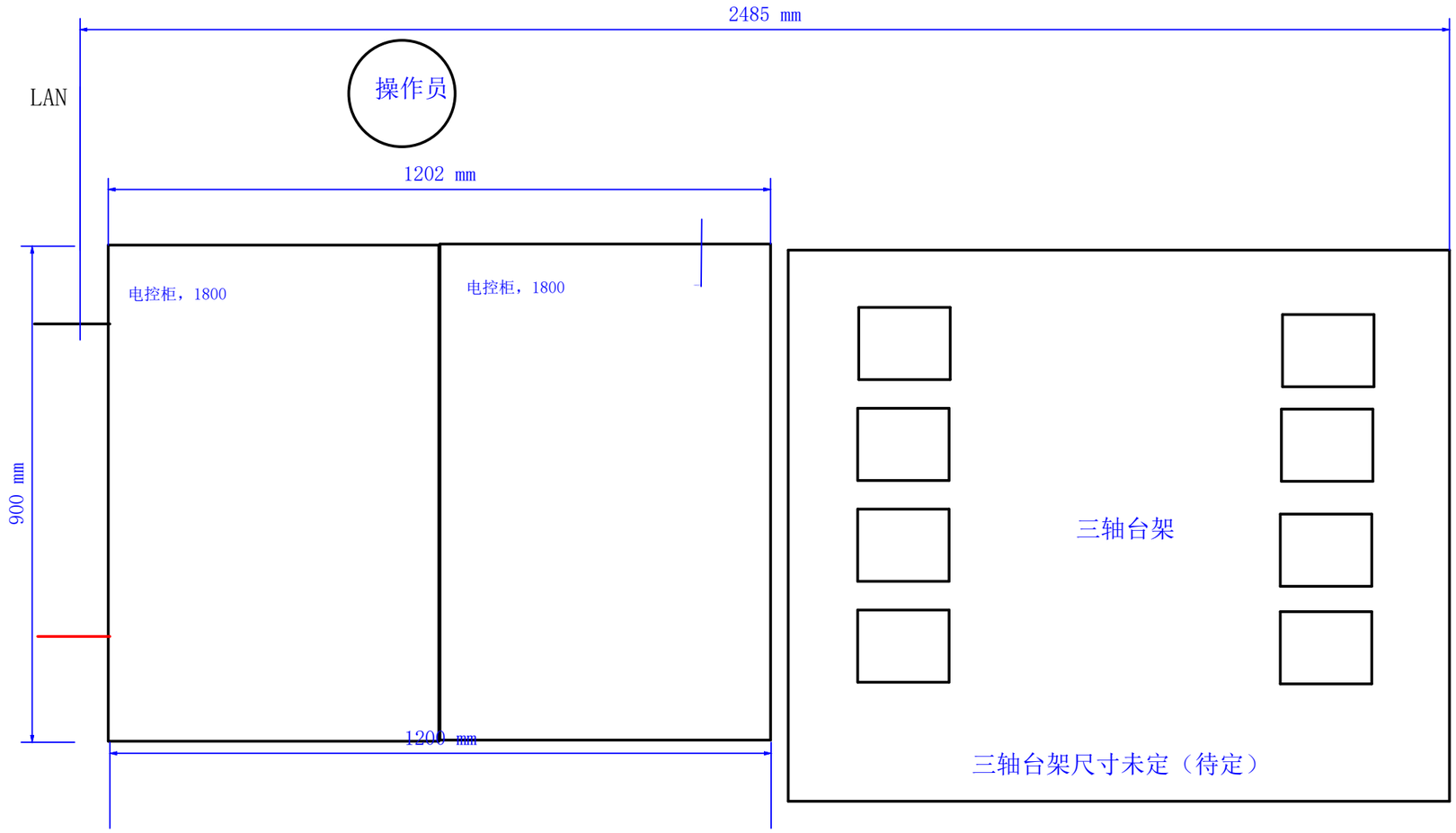

003

=CSD/001

日期				EPLAN		俯视图	= ICC	
审核							+ ES	
2026/6/24							ADP 8工位EOL测试	页数 004
		姓名		替换	替换人 JIAO			4/19

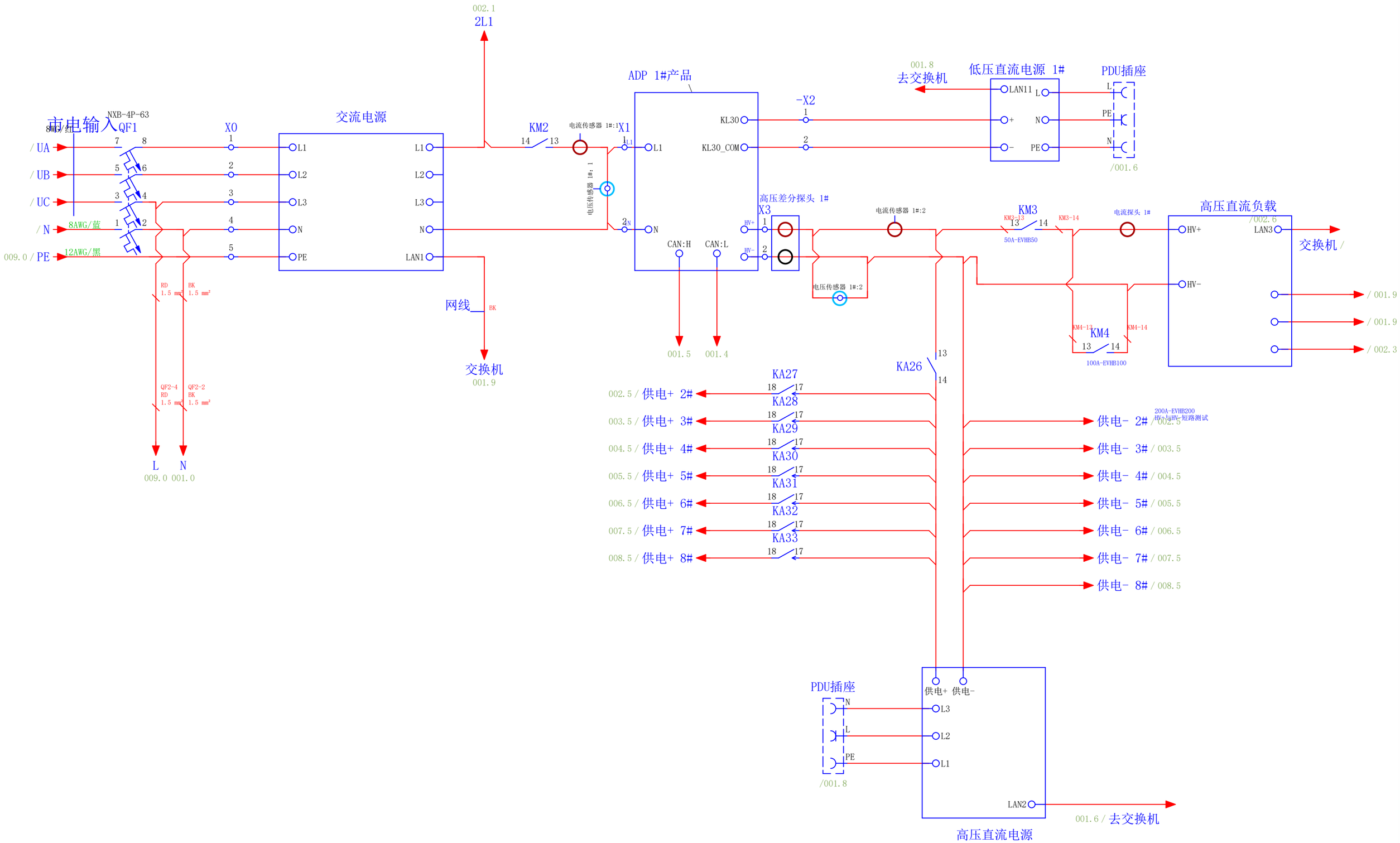

=ICC/004

002

日期				EPLAN		主回路 1#	= CSD	
审核							+ ES	
2026/6/24							ADP 8工位EOL测试	页数 001
		姓名		替换	替换人 JIAO			5/19

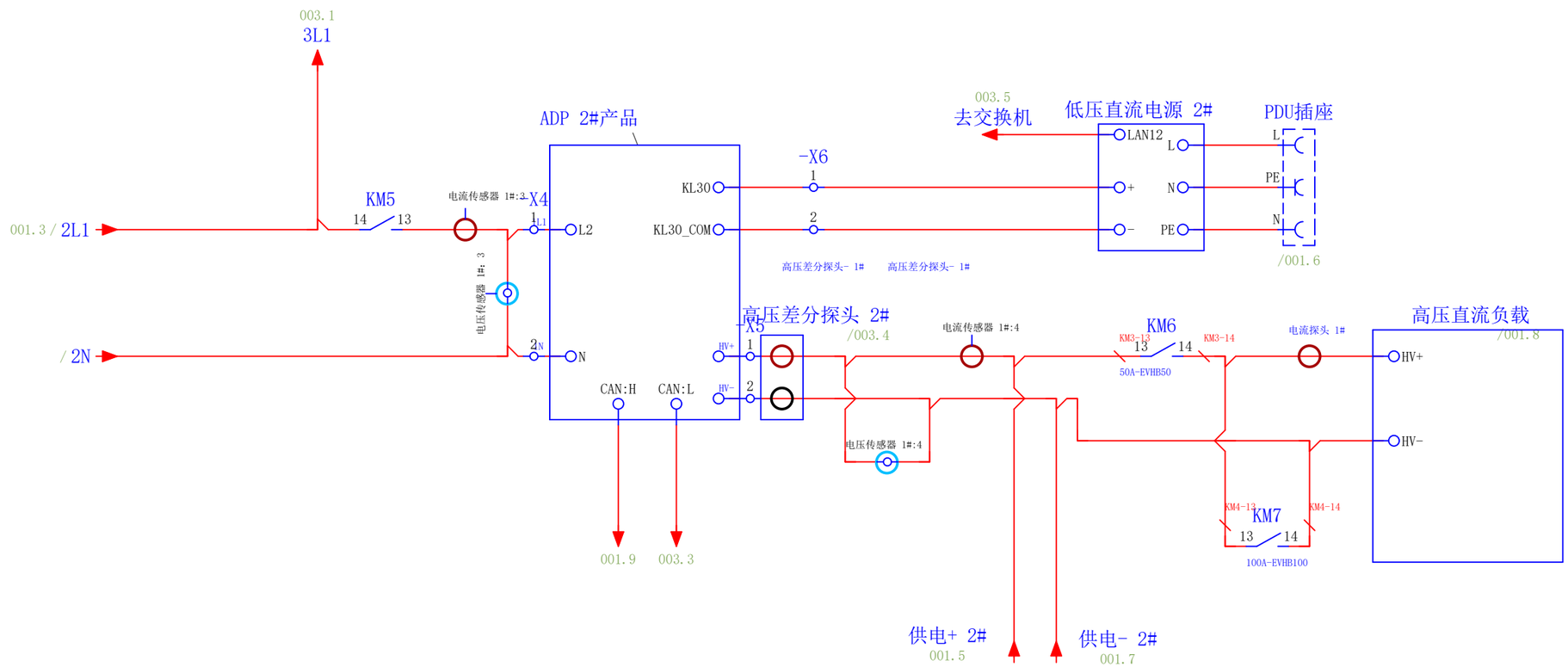

001

003

日期				EPLAN		主回路 2#		= CSD
审核								+ ES
2026/6/24							ADP 8工位EOL测试	页数 002
		姓名		替换	替换人 JIAO			6/19

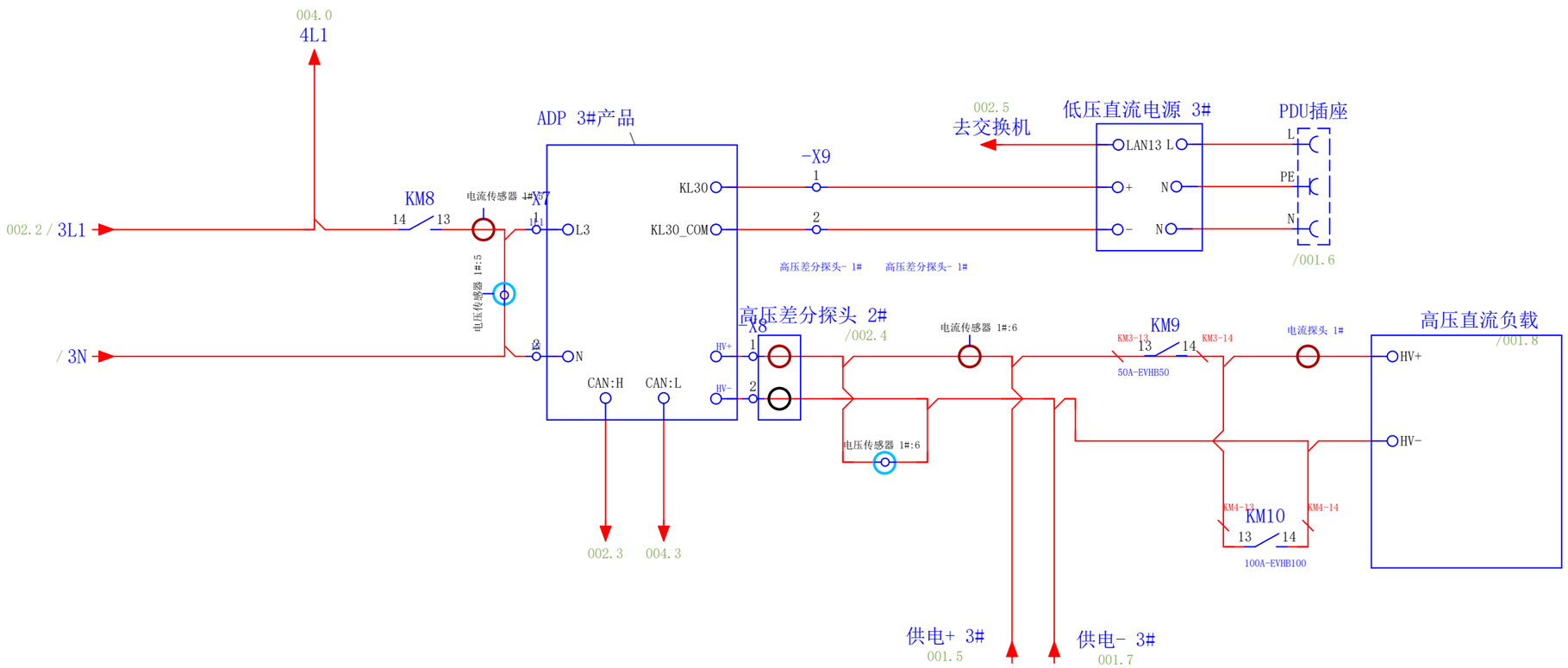

日期				EPLAN		主回路 3#		= CSD
审核								+ ES
2026/6/24							ADP 8工位EOL测试	页数 003
		姓名		替换	替换人 JIAO			7/19

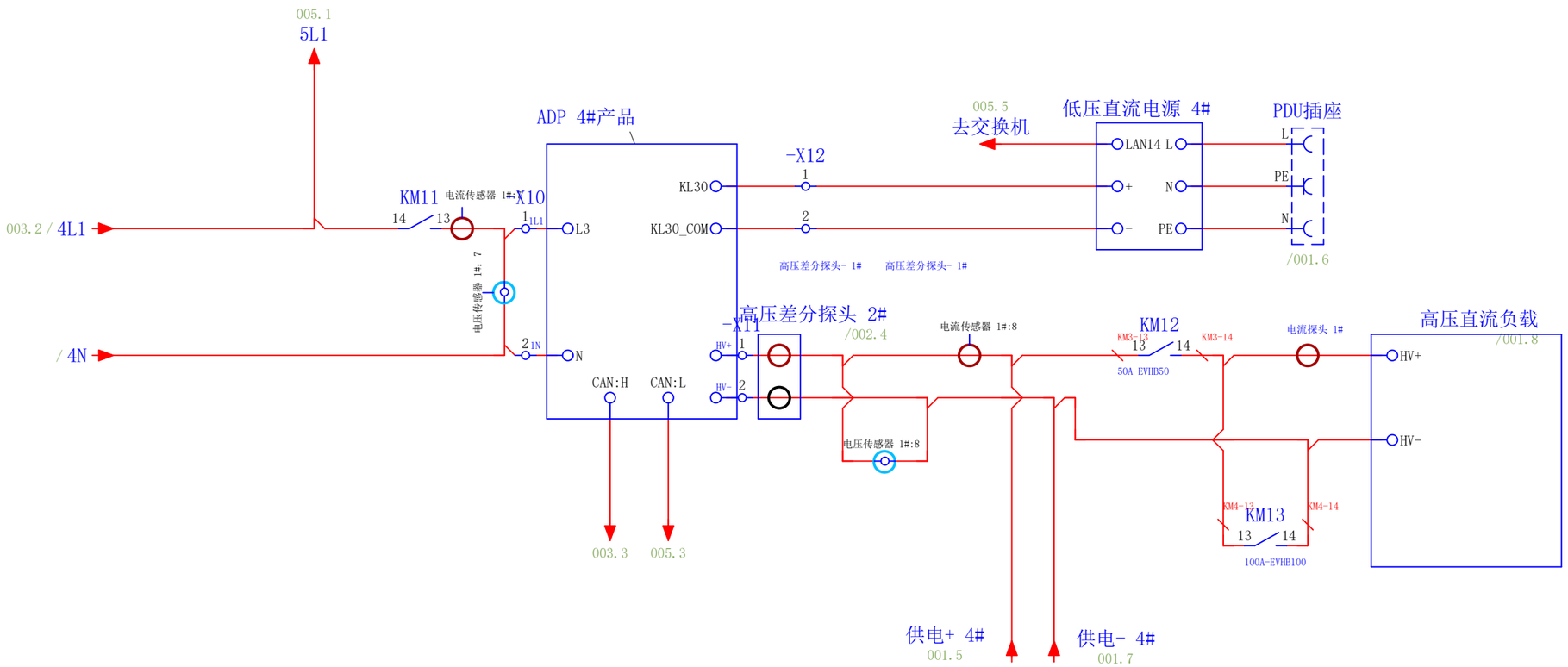

日期				EPLAN		主回路 4#		= CSD
审核								+ ES
2026/6/24							ADP 8工位EOL测试	页数 004
		姓名		替换	替换人 JIAO			8/19

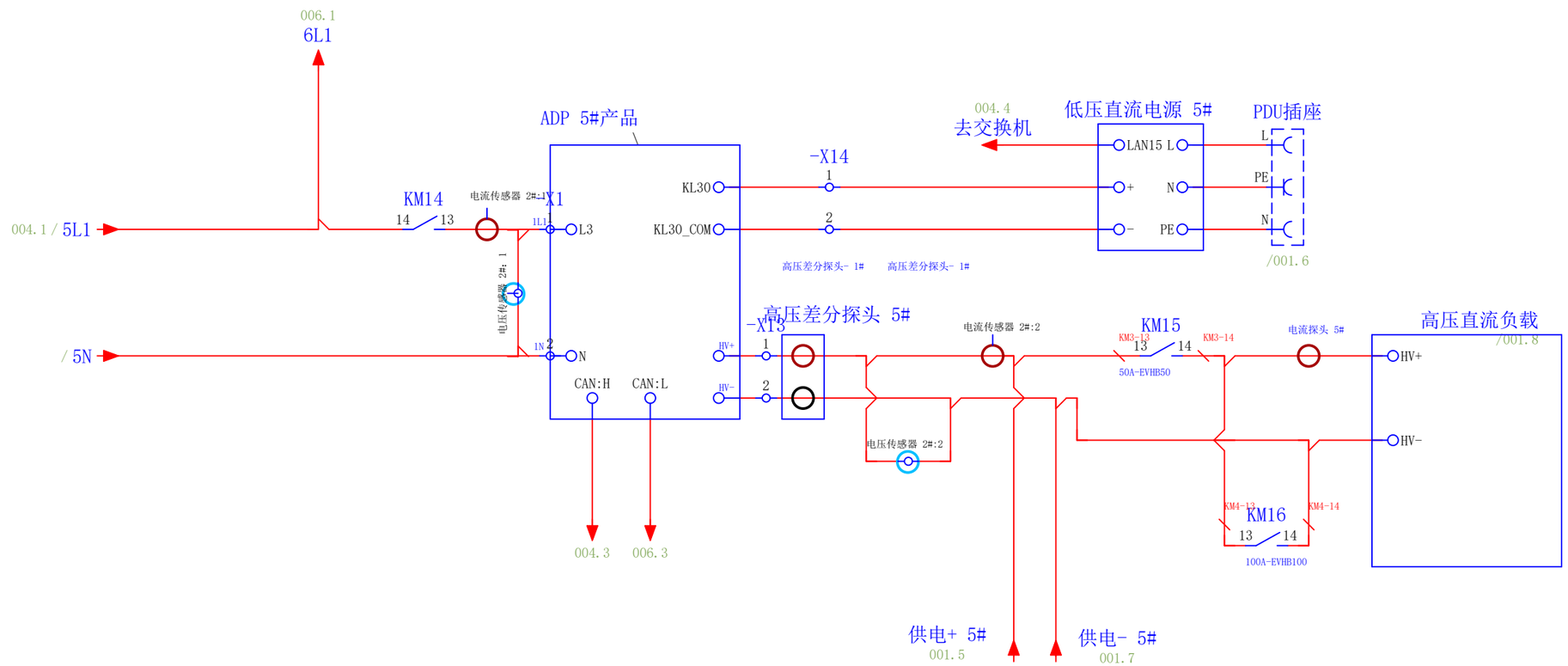

004

006

日期				EPLAN		主回路 5#		= CSD	
审核								+ ES	
2026/6/24							ADP 8工位EOL测试	页数	005
		姓名		替换	替换人 JIAO				9/19

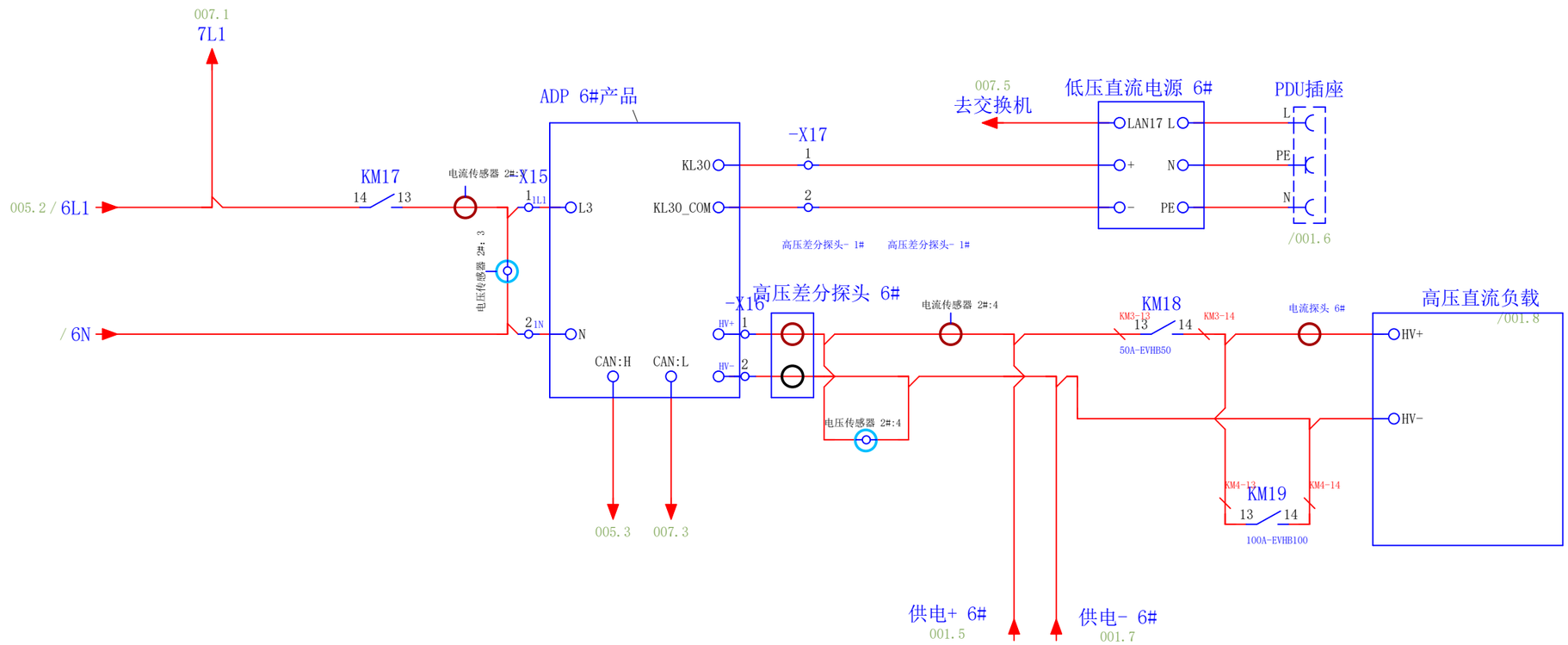

日期				EPLAN		主回路 6#	= CSD	
审核							+ ES	
2026/6/24							ADP 8工位EOL测试	页数 006
		姓名		替换	替换人 JIAO			10/19

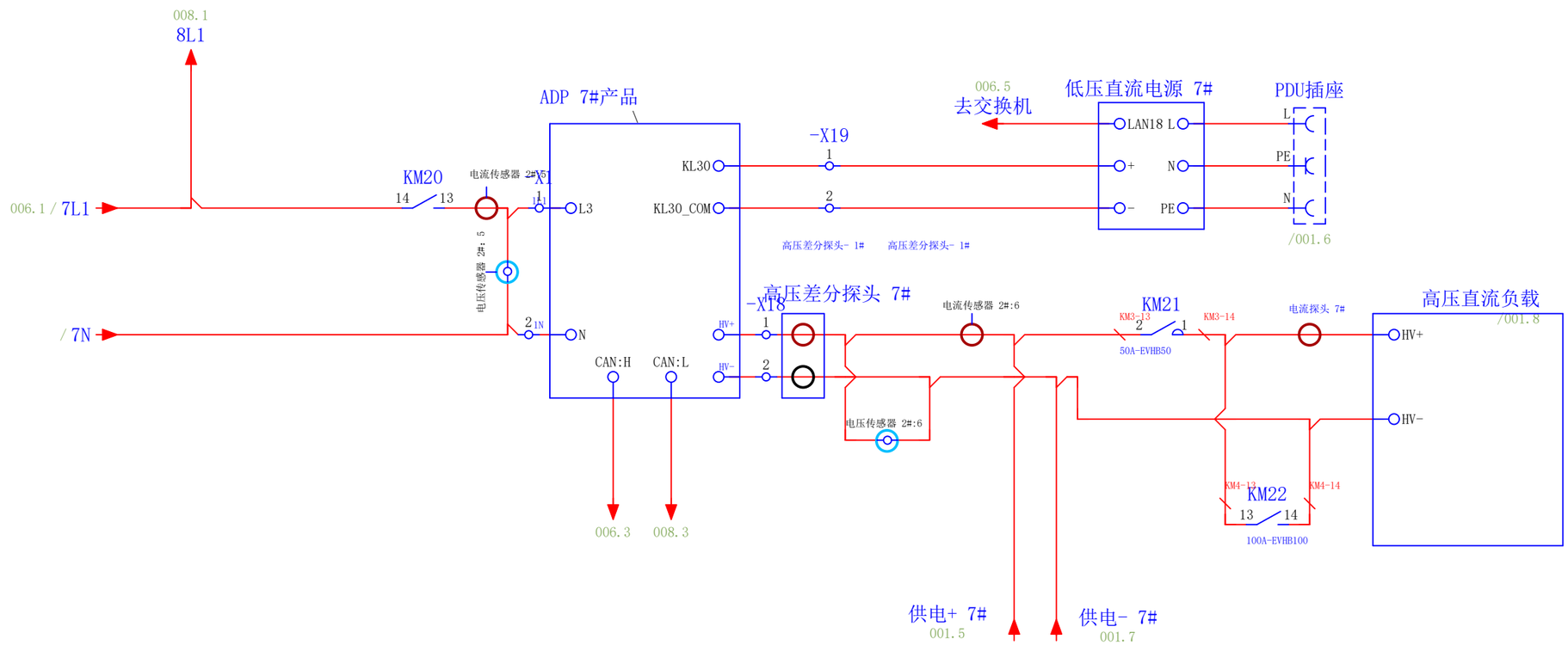

006 008

日期				EPLAN		主回路 7#		= CSD
审核								+ ES
2026/6/24							ADP 8工位EOL测试	页数 007
		姓名		替换	替换人 JIAO			11/19

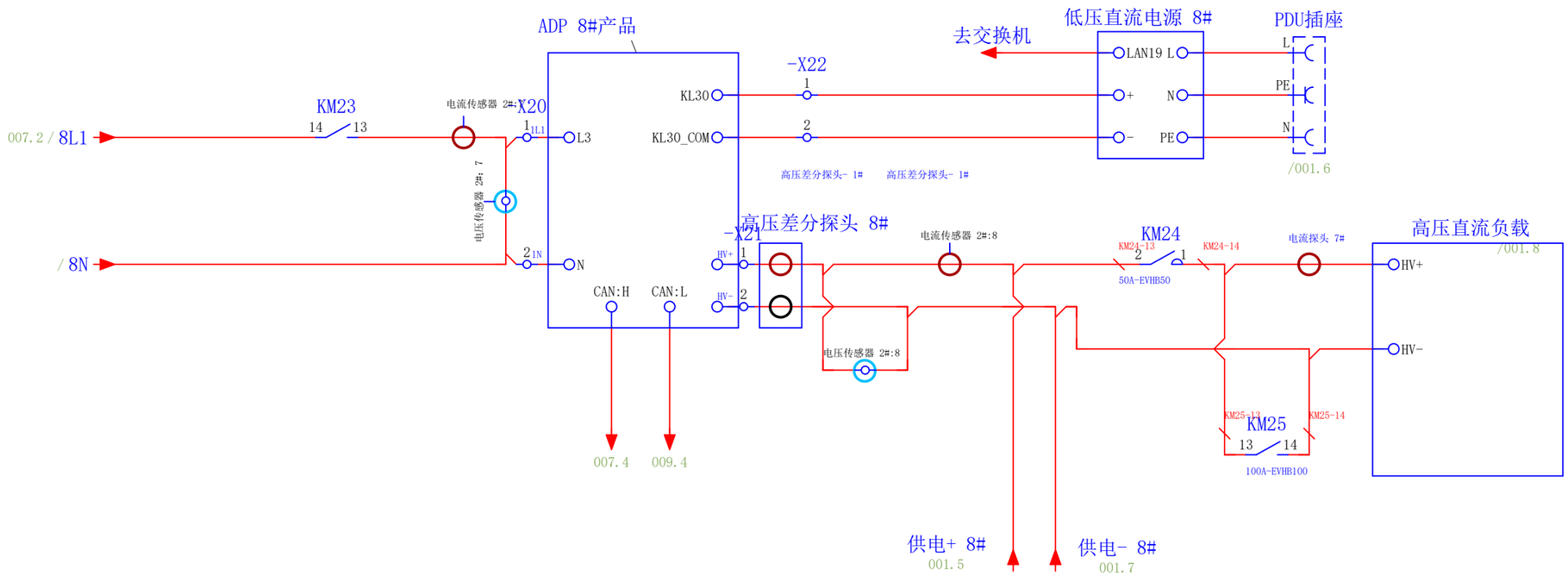

007

009

日期				EPLAN		主回路 8#		= CSD
审核								+ ES
2026/6/24							ADP 8工位EOL测试	页数 008
		姓名		替换	替换人 JIAO			12/19

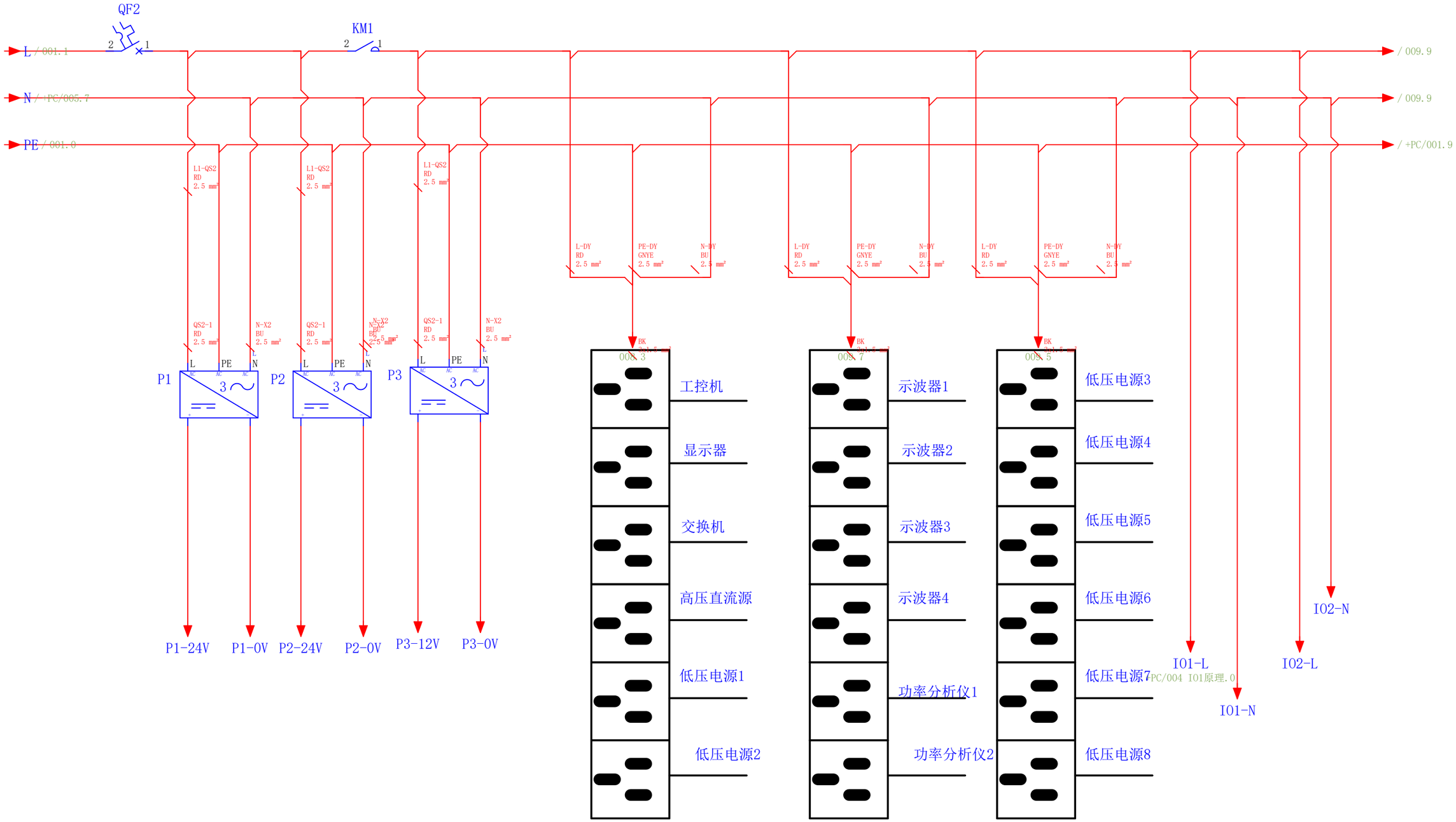

008

+PC/001

日期				EPLAN		电源分配		= CSD	
审核								+ ES	
2026/6/24							ADP 8工位EOL测试	页数	009
		姓名		替换	替换人 JIAO				13/19

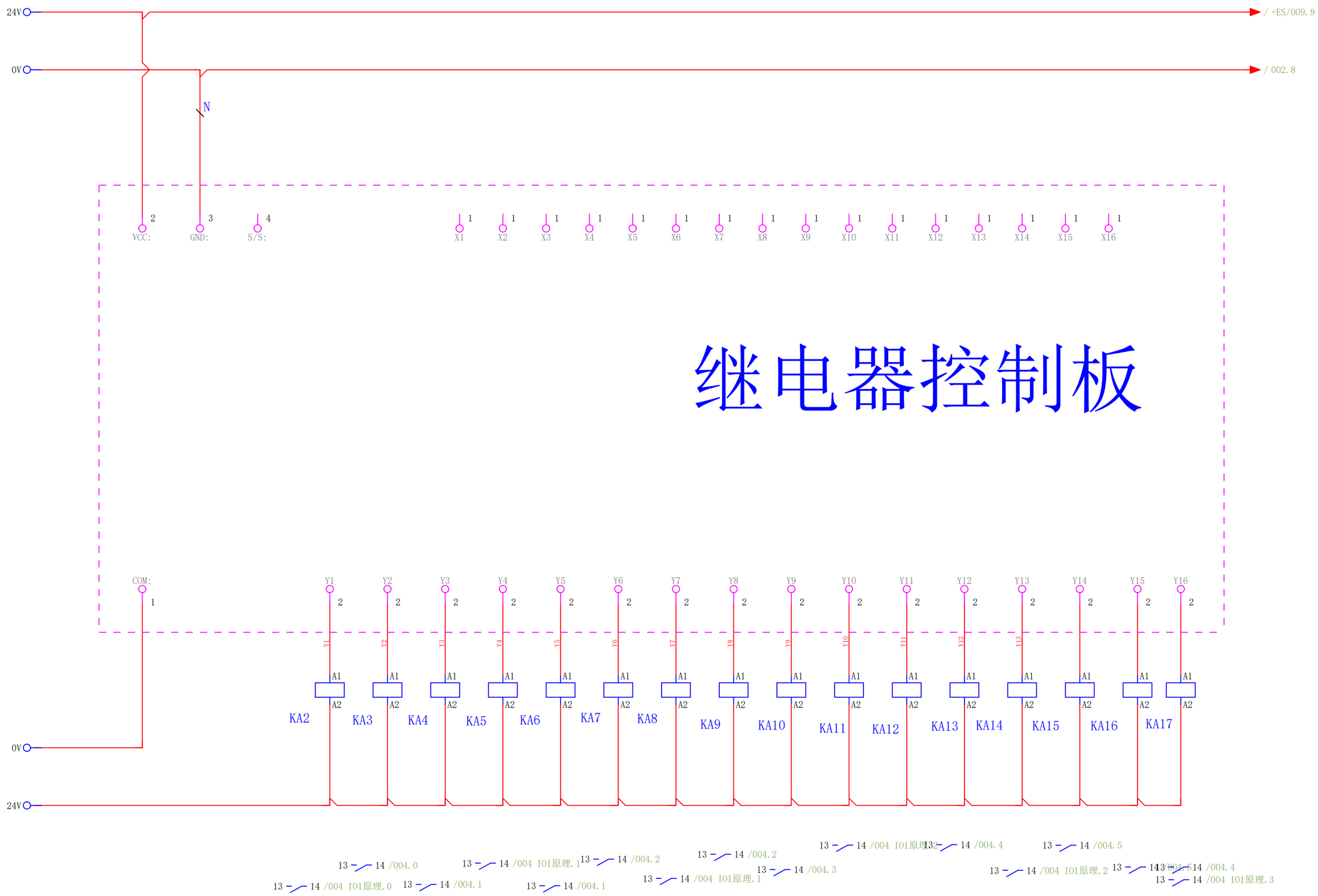

+ES/009

002

日期				EPLAN		继电器模块 1		= CSD
审核								+ PC
2026/6/24							ADP 8工位EOL测试	页数 001
		姓名		替换	替换人 JIAO			14/19

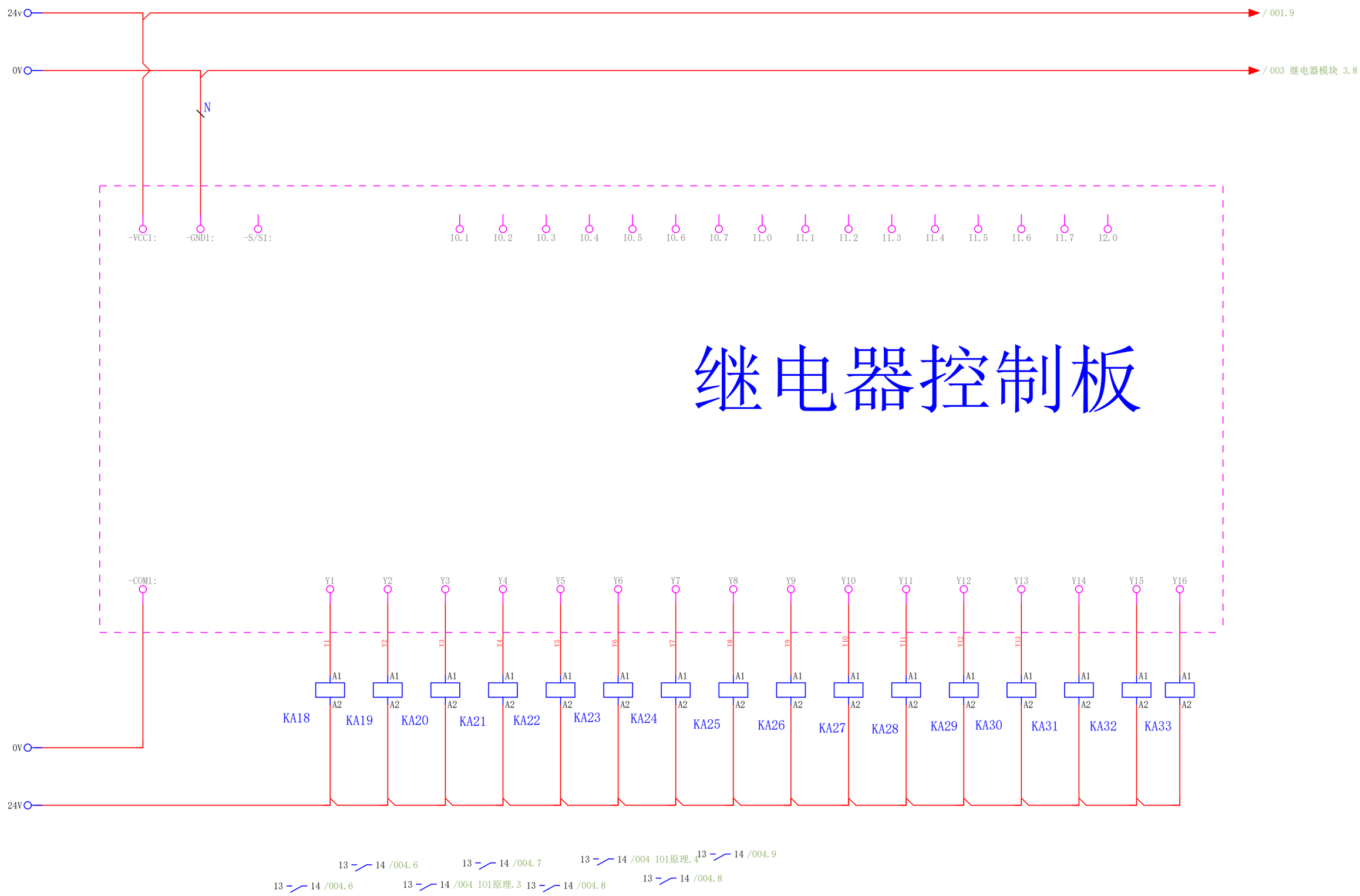

001

003 继电器模块 3

日期				EPLAN		继电器模块 2		= CSD
审核								+ PC
2026/6/24							ADP 8工位EOL测试	页数 002
		姓名		替换	替换人 JIAO			15/19

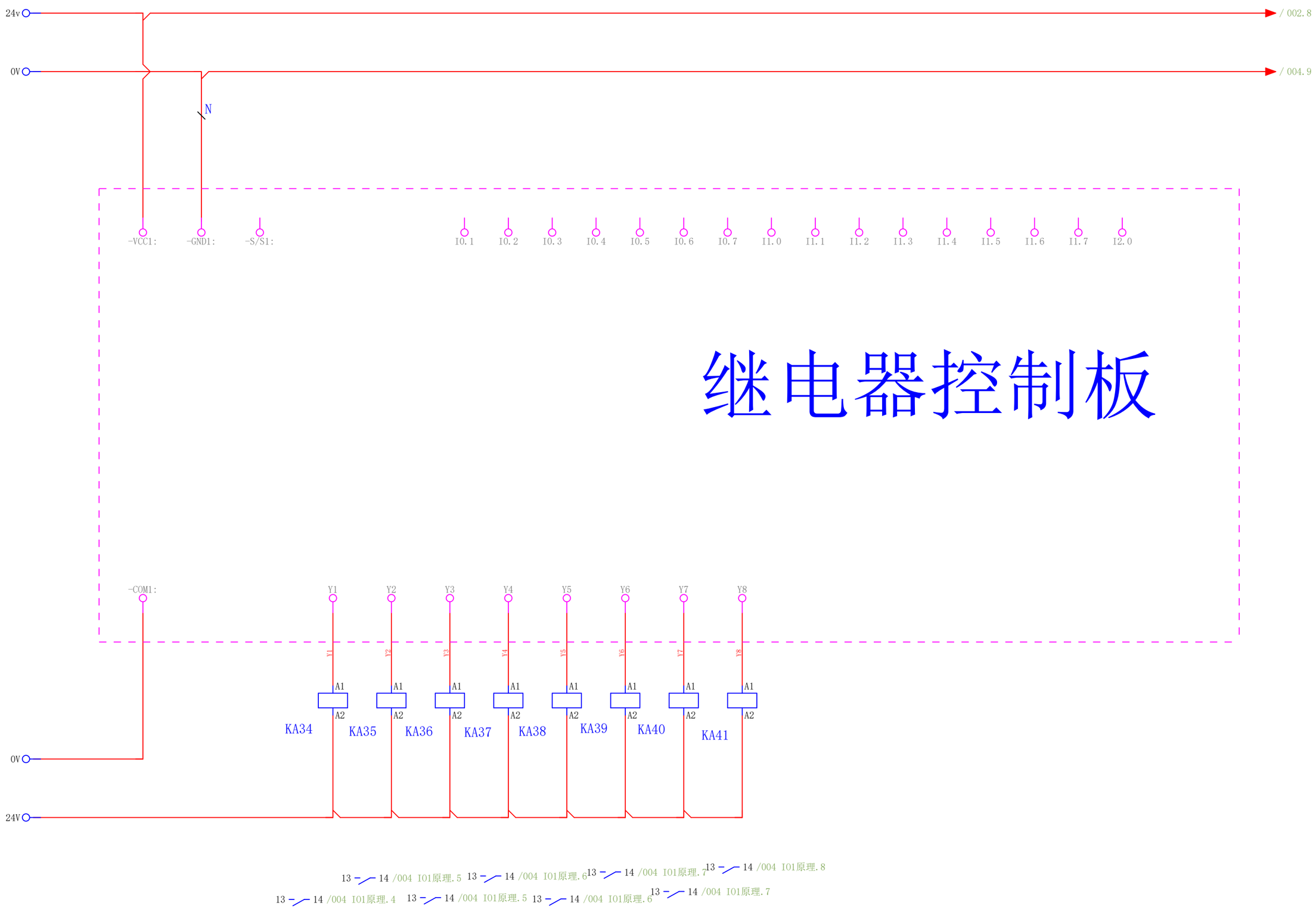

002 004

日期				EPLAN				= CSD
审核								+ PC
2026/6/24							ADP 8工位EOL测试	003 继电器模块 3
		姓名		替换	替换人			16/19

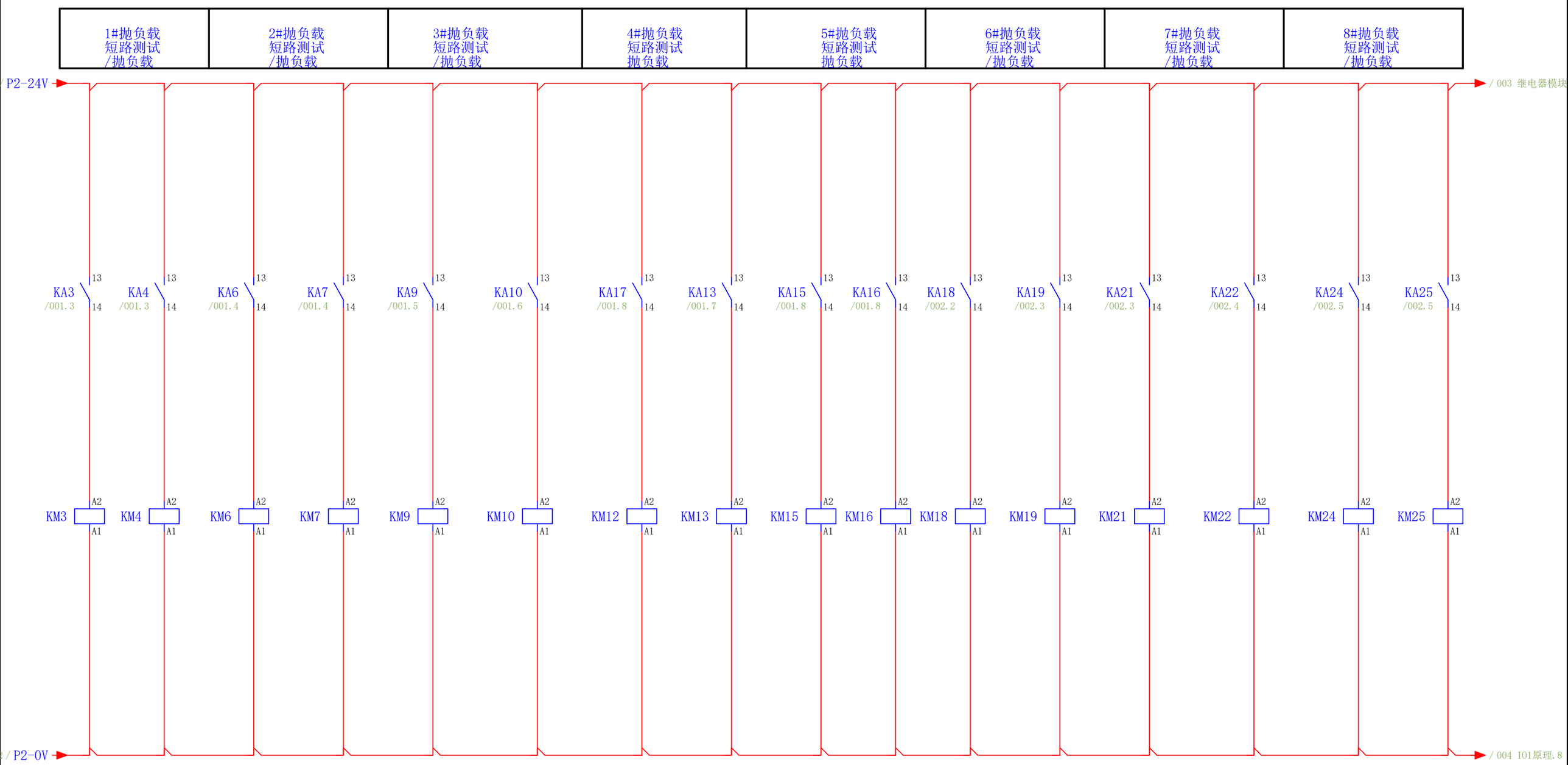

003 继电器模块 3

004 IO1原理

日期				EPLAN		IO2原理	= CSD	
审核							+ PC	
2026/6/24							ADP 8工位EOL测试	页数 004
		姓名		替换	替换人 JIAO			17/19

单项22V交流源充电启停控制

1#产品	2#产品	3#产品	4#产品	5#产品	6#产品	7#产品	8#产品	1#产品	2#产品	3#产品	4#产品	5#产品	6#产品	7#产品	8#产品	

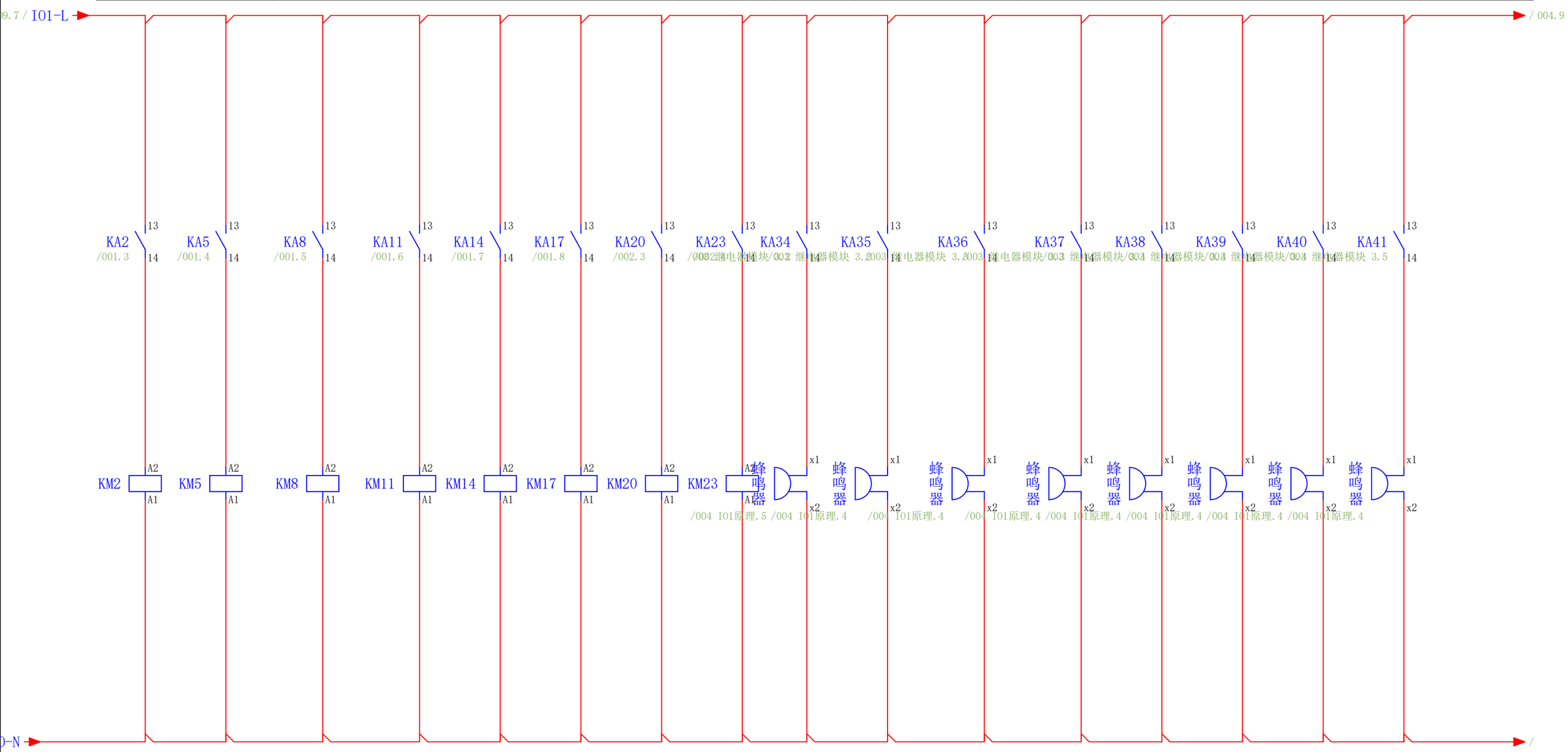

日期				EPLAN			= CSD
审核							+ PC
2026/6/24						ADP 8工位EOL测试	页数 004 I01原理
		姓名		替换	替换人 JIAO		18/19

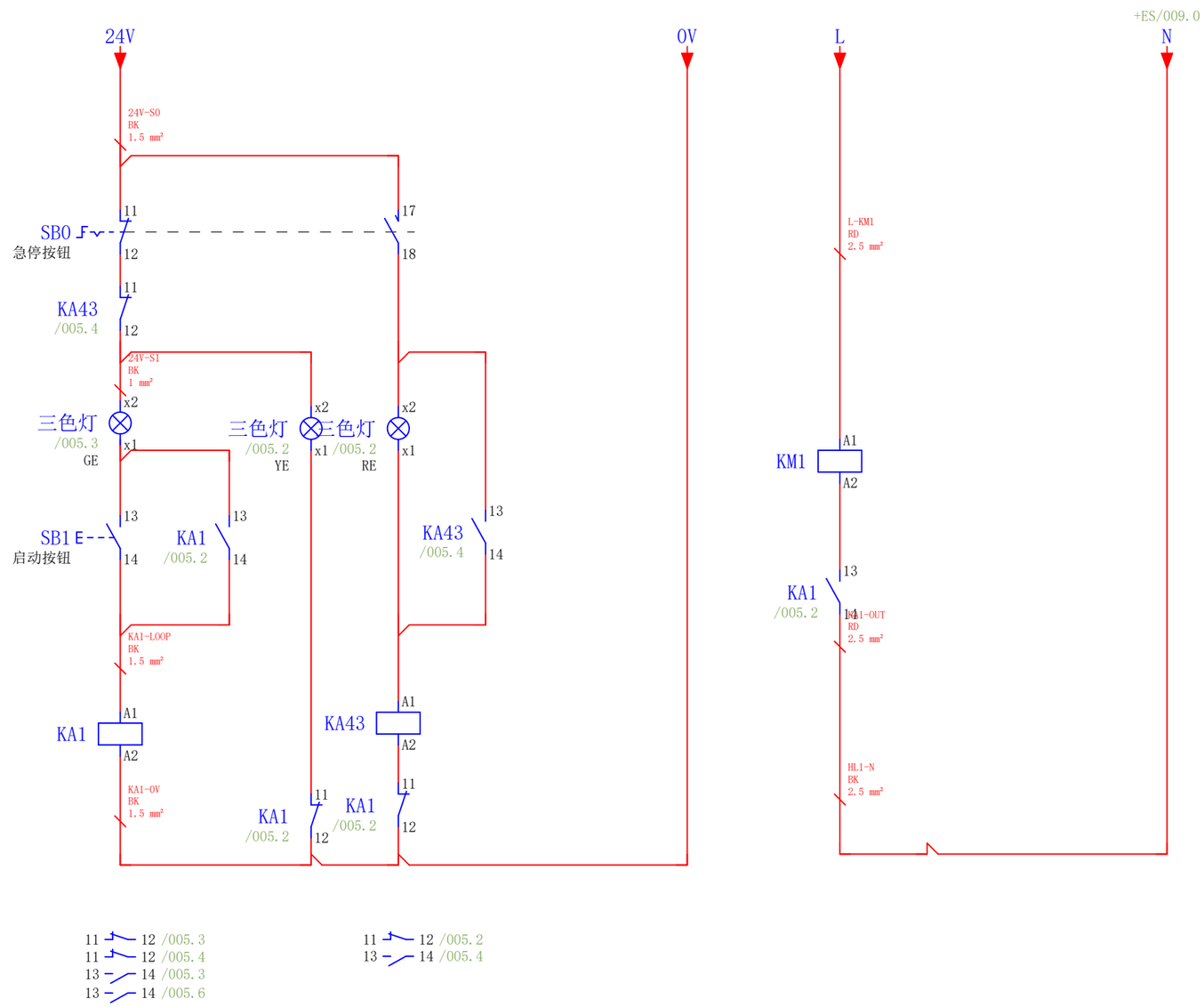

004 I01原理

日期				EPLAN		按钮启动	= CSD	
审核							+ PC	
2026/6/24							ADP 8工位EOL测试	页数 005
		姓名		替换	替换人 JIAO			19/19